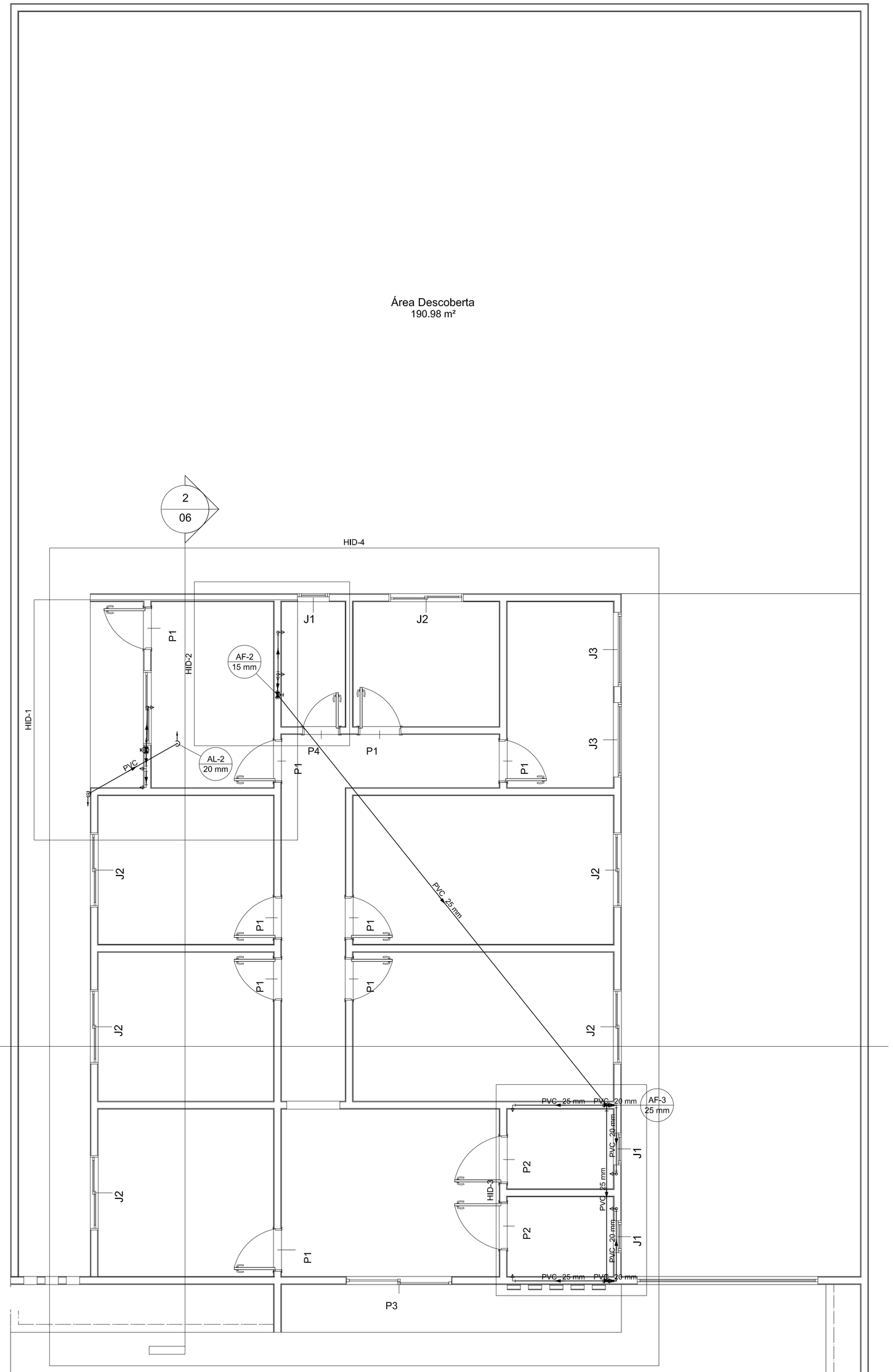

Alimentação	
PVC rígido soldável	
Joelho 90° soldável	
20 mm	2 pç
Tubos	
25 mm	1.9 m
Água fria	
Aparelho	
Torneira de Pia de Cozinha	
25 mm - 1/2"	1 pç
Torneira de Tanque de Lavar	
25mmx 3/4"	2 pç
Torneira de lavatório	
15 mm - 1/2"	1 pç
25 mm - 1/2"	2 pç
Vaso Sanitário c/ cx. acoplada	
1/2"	3 pç
Ferro maleável classe 10	
Bucha de redução	
3/4" x 1/2"	1 pç
Cotovelo 90	
1/2"	1 pç
3/4"	1 pç
Curva fêmea curta	
3/4"	1 pç
Luva macho - fêmea alongada	
1/2"	1 pç
Niple duplo	
3/4"	2 pç
Tubo de aço galvanizado	
15 mm - 1/2"	1.14 m
20 mm - 3/4"	1.55 m
Tê de redução	
3/4 x 1/2"	1 pç
Metais	
Registro de gaveta c/ canopla cromada	
1/2"	2 pç
3/4"	1 pç
PVC Acessórios	
Bolsa de ligação p/ vaso sanitário	
1.1/2"	1 pç
Engate flexível cobre cromado com canopla	
1/2 - 30cm	4 pç
Engate flexível plástico	
1/2 - 30cm	2 pç
Tubo de ligação latão cromado c/ canopla p/ vaso Sa.	
38 mm	1 pç
PVC misto soldável	
Joelho 90 soldável c/ rosca	
20 mm - 1/2"	2 pç
PVC rígido soldável	
Adapt sold.curto c/bolsa-rosca p registro	
20 mm - 1/2"	4 pç
Joelho 90° soldável	
25 mm	1 pç
Registro de pressão c/ canopla cromada	
3/4"	1 pç
Tubos	
20 mm	4.71 m
25 mm	23.25 m
Tê 90 soldável	
25 mm	2 pç
PVC soldável azul c/ bucha latão	
Joelho 90° soldável com bucha de latão	
25 mm - 3/4"	1 pç
Joelho de redução 90° soldável com bucha de latão	
25 mm- 1/2"	3 pç
Tê sold c/ bucha latão bolsa central	
25 mm- 3/4"	1 pç

Água fria
Alimentação

Registro de gaveta c/canopla cromada c/ F° G°	
Ferro maleável classe 10	
Niple duplo	
3/4"	2pç
Metais	
Registro de gaveta c/ canopla cromada	
3/4"	1pç
Registro de gaveta c/canopla cromada c/PVC soldável	
Metais	
Registro de gaveta c/ canopla cromada	
1/2"	1pç
PVC rígido soldável	
Adapt sold.curto c/bolsa-rosca p registro	
20 mm - 1/2"	2pç
Registro de pressão c/ canopla cromada	
PVC rígido soldável	
Registro de pressão c/ canopla cromada	
3/4"	1pç

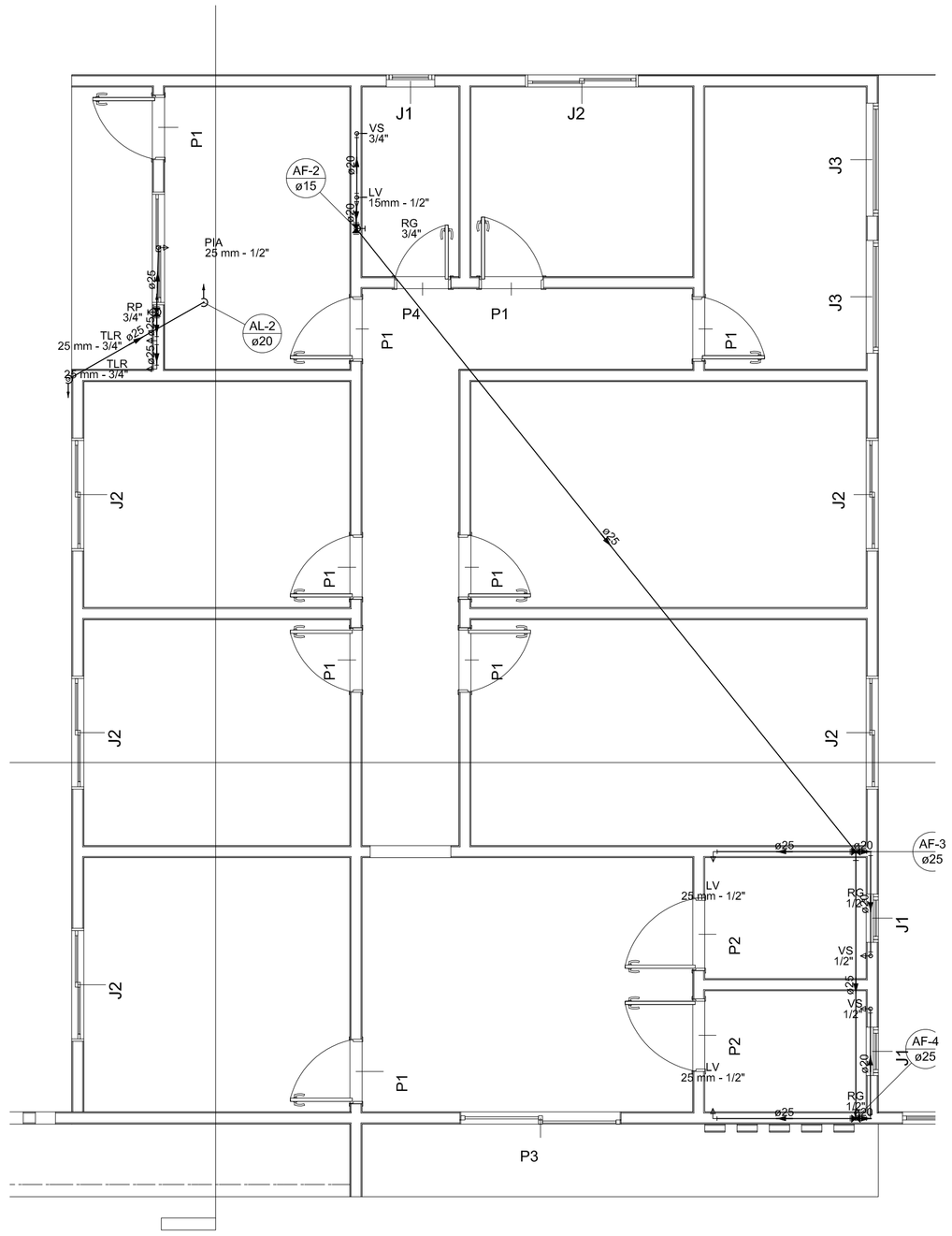

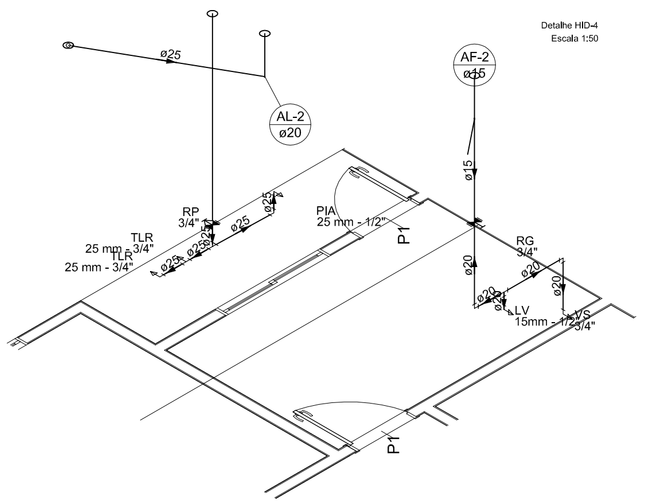

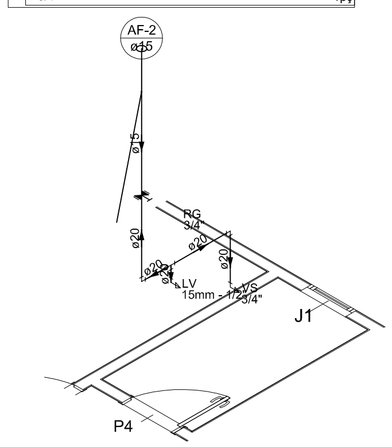

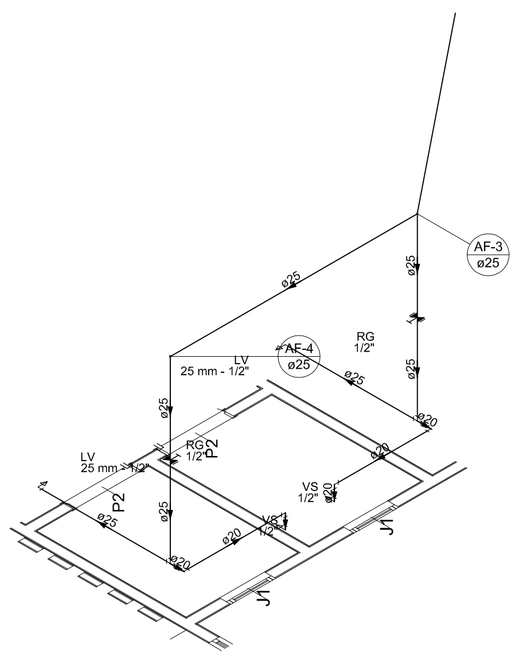

Projeto Hidrossanitário

PREFEITURA
LAJINHA-MG

Rua Dr. Sidney Hubner França Carneiro, 149 nº "A" - Lajinha-MG
CNPJ: 18.339.124/0001-14 - Tel: (33) 3244-1008

OBRA:
Construção do Centro de Assistência Social

ENDEREÇO:
Rua José Rodrigues, s/n, bairro Sagrada Família - Lajinha/MG

RESPONSÁVEL TÉCNICO:
THAÍS BOECHAT DE LIMA BASTOS — **CREA:** 212.895/D

CONTEÚDO:
Detalhes

ÁREA DA OBRA: 135,90 m²

ÁREA DO TERRENO:

OBSERVAÇÕES:

PROPRIETÁRIO:
PREFEITURA MUNICIPAL DE LAJINHA

DESENHO:
THAÍS BOECHAT DE LIMA BASTOS

DATA:
06/2021

2/4